Zadanie 11.

Wiązka światła monochromatycznego pada w kierunku pionowym z powietrza na kuliste zagłębienie wydrążone w szklanym bloku. Rysunek obok przedstawia przekrój szklanego bloku pionową płaszczyzną zawierającą środek wydrążenia (punkt O), a także ukazuje fragmenty dwóch wybranych promieni wiązki światła.

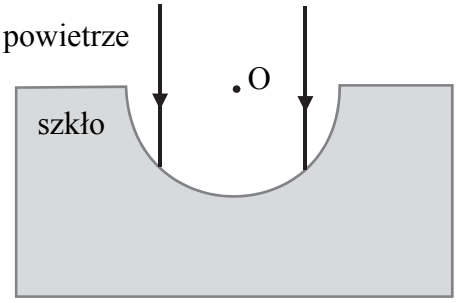

Zadanie 11.1. (0–2)

Na rysunku poniżej dorysuj dalszy bieg jednego z promieni tej wiązki: w powietrzu – po częściowym odbiciu od granicy powietrza i szkła, oraz w szkle – po wniknięciu do szkła. Uwzględnij prawidłowe relacje (większy, mniejszy, równy) pomiędzy odpowiednimi kątami.

Uwaga: odcinki przerywane oraz kratka mogą pomóc w konstrukcji.

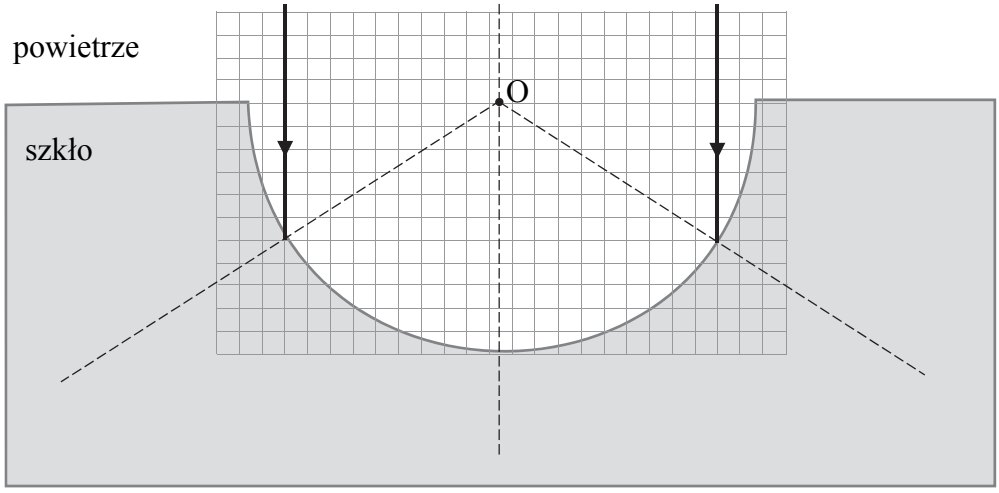

Zadanie 11.2. (0–1)

Kuliste zagłębienie wydrążone w szklanym bloku wypełniono całkowicie pewną cieczą, a wiązkę światła skierowano pionowo w dół – podobnie jak poprzednio. Zaobserwowano, że kierunek promieni po przejściu przez granicę ośrodków cieczy i szkła był taki sam jak kierunek promieni biegnących w powietrzu i cieczy (zobacz rysunek obok).

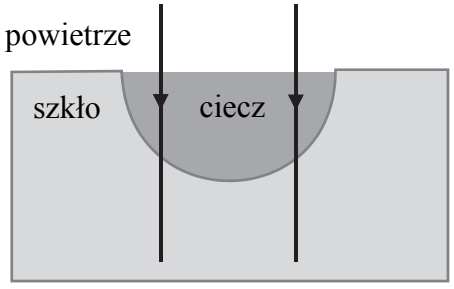

Napisz, jakimi własnościami optycznymi powinna charakteryzować się ta ciecz, aby opisany bieg promieni był możliwy. Uzasadnij swoją odpowiedź.